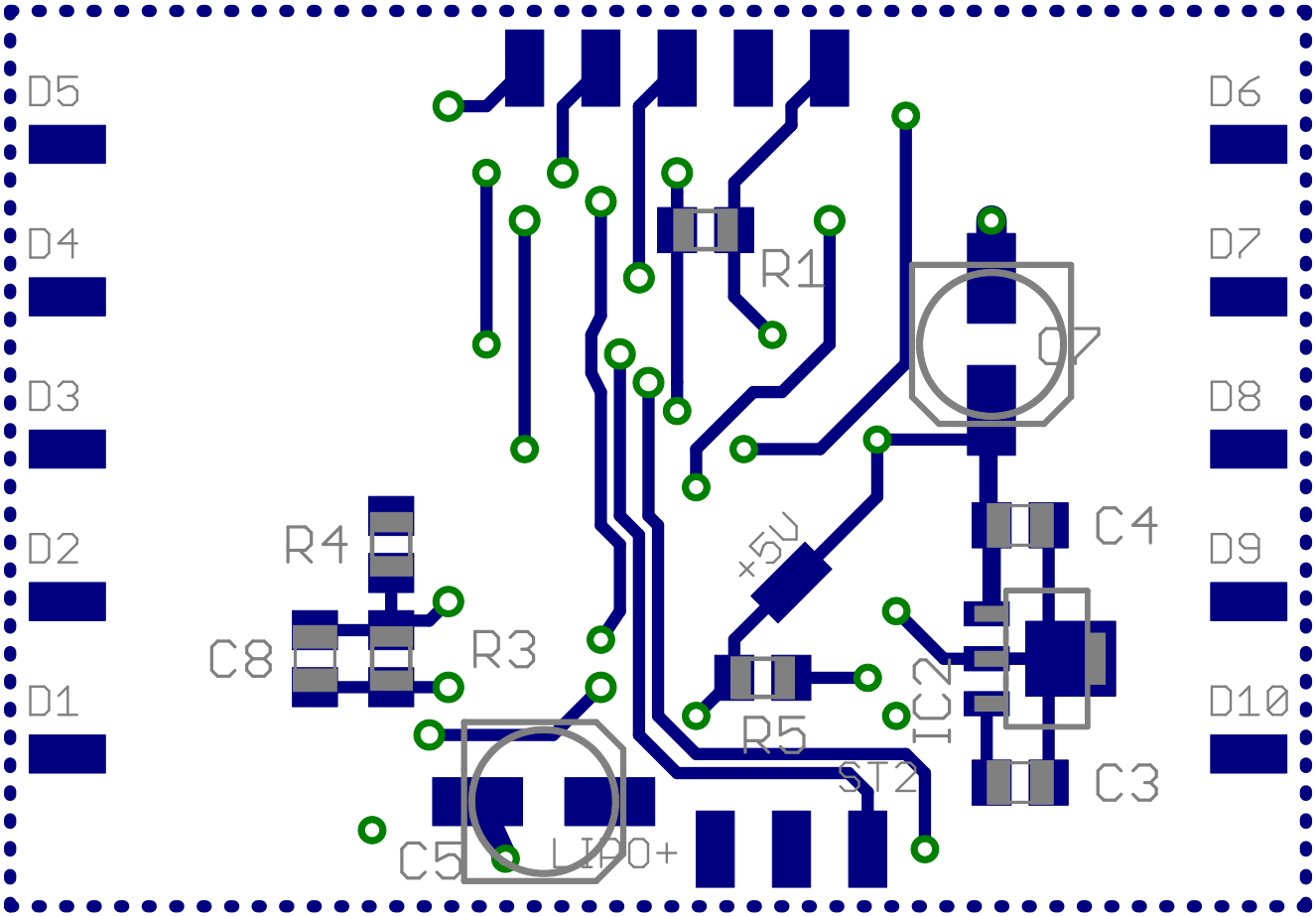


14.02.2009 01:35:20 f=4.00 mirrored C:\Dokumente und Einstellungen\ureinelt\Desktop\MK\Beleuchtung\misthaken MikroBlink\hardware\Mikroblink_V22.brd